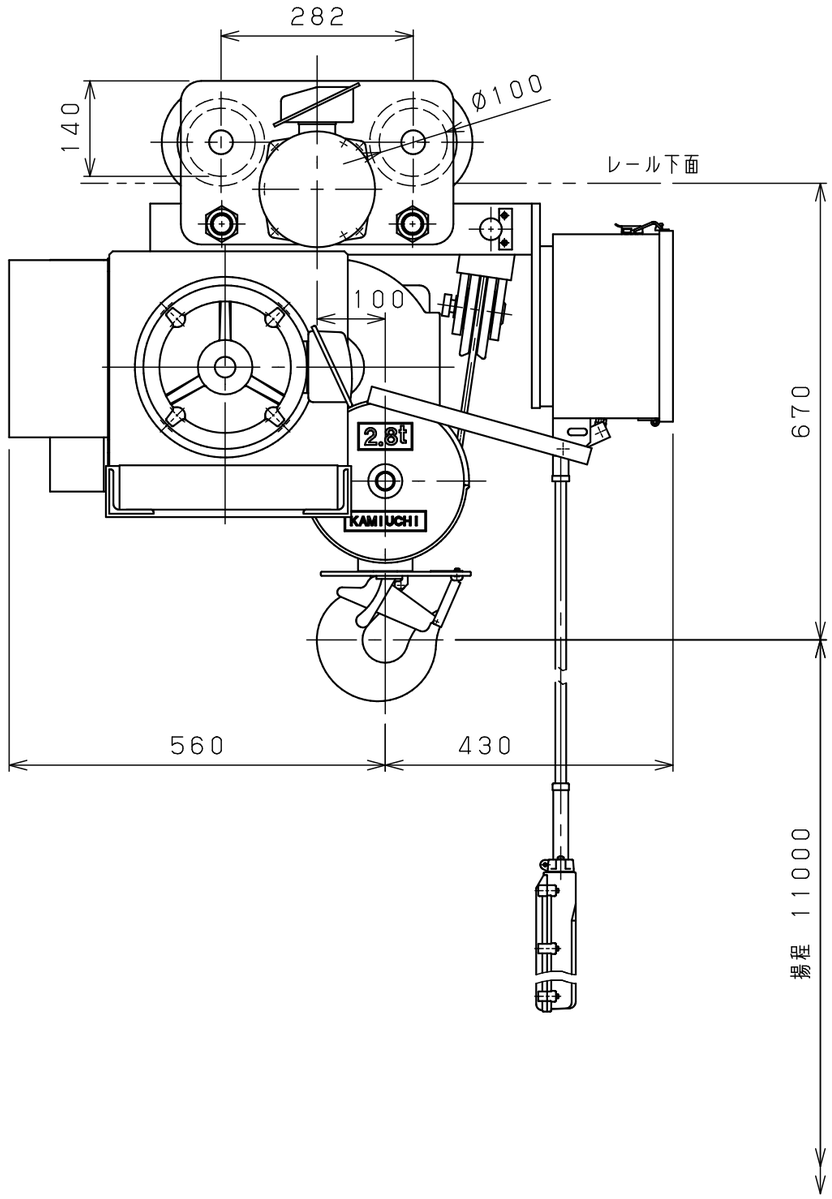

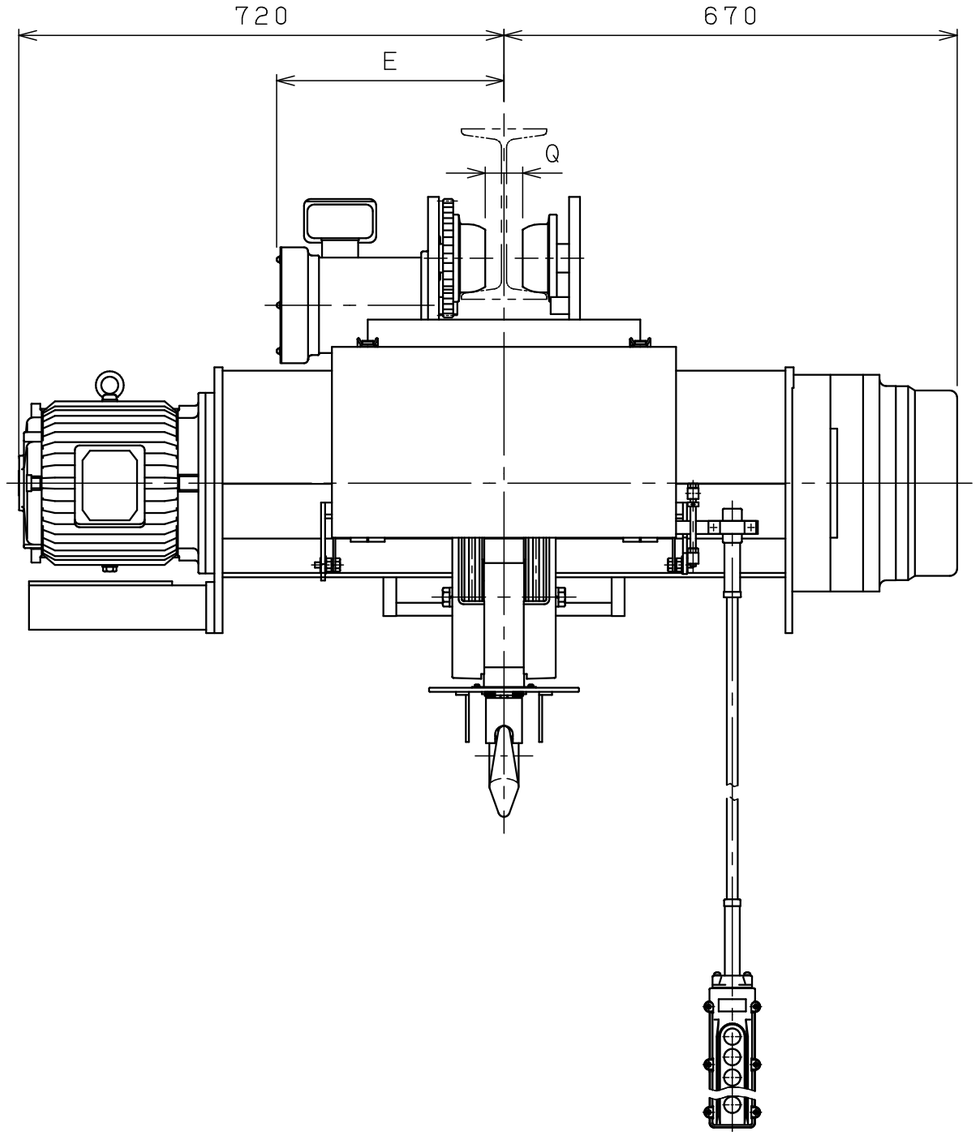

仕様	
形式	SMT-2.8ALHVN
定格荷重	2.8 t
吊上荷重	2.83 t
揚程	11 m
高速側 巻上速度	0.12 m/s (7 m/min)
低速側 巻上速度	0.013 m/s (0.8 m/min)
巻上モータ	3.5 kW (4P)
横行速度	0.35/0.42 m/s (21/25m/min)
横行モータ	0.3 kW (8P)
電源	3Ø200V 50/60Hz
操作方法	床上押釦操作
操作電圧	200 V
塗装	5GY5.5/6.5
ワイヤロープ	4×Ø9 mm
質量	480 kg
定格	30 min
負荷時間率	25 %ED
製作台数	1 台
レールカーブ	U mR
等級	C

レール幅	※※125	150	※175
E	335	350	365
Q	50	75	100
U	3mR		

・本図は※※印寸法にて作図
・※印のレール幅は特殊仕様、※印以外は調整可

9				材質		個数		第三角法	年月日	2023-12- 8		
8								仕上 ( ) 承認	森	検図	中川	設計 森垣
7				素材質量	kg	製品質量	kg					
6												
5				熱処理				注番		納入先		
4												
3								尺度	NTS	名称	ホイスト外形図	
2				メーカー								
1	24-10-18	変更	橋本	株式会社 神内電機製作所				図番	JICSALI0D3AMH1X1			
△	年月日	記事	署名									

変更種類 a 注文先指示 b 設計変更 c 誤記 d 記入漏れ e 工作都合 f 材料都合 g その他

旧図

329

0 1 2 3 4 5 Unit:mm